Vehicle History Report

VEHICLE DETAILS

Chassis number [1]:	ZN6-040125
Manufacture date:	2014
Make:	TOYOTA
Model:	86
Body:	DBA-ZN6
Grade:	GT LIMITED
Engine:	FA20
Drive:	2WD
Transmission:	AT

Title information [2]:	**Deregistered to Export**	✓
Accident / Repair:	**No problem**	✓
Odometer rollback:	**No problem**	✓
Manufacturer recall:	**No problem**	✓
Safety grade [3]:	★★★★	✓
Contamination risk:	**No problem**	✓

This CAR VX Vehicle History Report is based only on Information supplied to CAR VX, LTD and available as of 2026-10-24 20:02:06. The information may vary depending on the data received from our data providers. Some data may be incomplete or unavailable due to human error, information that was not digitized at the time, or data that was simply not reported to the databases. This report should be used as a decision-support tool alongside a vehicle inspection and test drive.

ACCIDENT / REPAIR HISTORY

Problem type	Reported	Date reported	Data source	Details	Airbag
Collision	Not reported				
Malfunction	Not reported				
Theft	Not reported				
Fire damage	Not reported				
Water damage	Not reported				
Hail damage	Not reported				

ODOMETER READINGS HISTORY

Date reported	Data source	Odometer reading (Km)
2021-10-07	MIRIVE Osaka	58553
2021-10-09	USS HAA Kobe	58557
2021-10-16	USS HAA Kobe	58557
2021-10-23	USS HAA Kobe	58557
2021-10-30	USS HAA Kobe	58557
2021-11-06	USS HAA Kobe	58557
2023-01-27	MLIT	71900
2025-02-05	MLIT	93400
2026-10-10	USS HAA Kobe	116250

USE HISTORY

Use in the contaminated regions [4]	Radioactive contamination test fail [5]	Commercial use
Not reported	Not reported	Not reported

DETAILED HISTORY

Event date	Location	Odometer reading (Km)	Data source	Details
2014			TOYOTA	Manufactured
2014-02			MLIT	First registration
2021-10-07		58553	MIRIVE Osaka	Auctioned
2021-10-09		58557	USS HAA Kobe	Auctioned
2021-10-16		58557	USS HAA Kobe	Auctioned
2021-10-23		58557	USS HAA Kobe	Auctioned
2021-10-30		58557	USS HAA Kobe	Auctioned
2021-11-06		58557	USS HAA Kobe	Auctioned
2023-01-27		71900	MLIT	Inspection
2025-02-05	Tokushima	93400	MLIT	Inspection
2026-10-09	Tokushima		MLIT	Last registration
2026-10-10		116250	USS HAA Kobe	Auctioned

MANUFACTURER RECALL HISTORY

Date reported	Data source	Affected part	Details
Not reported			

VEHICLE ASSESSMENT [6]

Overall Collision Safety Ratings

Driver's seat			Front passenger's seat		
Points	Evaluation	Goal average	Points	Evaluation	Goal average
10.27	★★★★	86%	10.16	★★★★	85%

* In order to accurately differentiate between the evaluations of different vehicles, a standard is set based on current technology. Up to 6 points out of 12 is given level 1 and the rest of the range is divided up into equal parts, which are respectively assigned to level 2 (more than 6 points but 7.5 or less), level 3 (more than 7.5 points but 9 or less), level 4 (more than 9 points but 10.5 or less) or level 5 (more than 10.5 points).

Braking performance tests [7]

Dry road		39.6 m
Wet road		41.0 m

VEHICLE SPECIFICATION

1st gear ratio	3.538	**2nd gear ratio**	2.060
3rd gear ratio	1.404	**4th gear ratio**	1.000
5th gear ratio	0.713	**6th gear ratio**	0.582
Additional notes	-	**Airbag position, capacity**	
Body rear overhang	755 (REAR SPOILER HAVE) 750 (REAR SPOILER LESS)	**Body type**	COUPE
Chassis number embossing position	CROSSMEMBER FRONT RIGHT SIDE FRONT SURFACE	**Classification code**	1009
Cylinders		**Displacement**	1990
Electric engine type	-	**Electric engine maximum output**	-
Electric engine maximum torque	-	**Electric engine power**	-
Engine maximum power	147/7000(NET)	**Engine maximum torque**	205/6400-6600(NET)
Engine model	FA20	**Frame type**	FRAME LESS
Front shaft weight	710	**Front shock absorber type**	
Front stabilizer type	TORSION· BAR TYPE	**Front tires size**	215/45R17 87W
Front tread	1.520	**Fuel consumption**	-
Fuel tank equipment	50	**Grade**	GT LIMITED
Height	1.300	**Length**	4.240
Main brakes type	HYDRAULIC TYPE FRONT DISK BACK DISK	**Make**	TOYOTA
Maximum speed	180	**Minimum ground clearance**	0.130

Minimum turning radius	5.4	**Model**	86
Model code	DBA-ZN6	**Mufflers number**	
Rear shaft weight	540	**Rear shock absorber type**	
Rear stabilizer type	TORSION· BAR TYPE	**Rear tires size**	215/45R17 87W
Rear tread	1.540	**Reverse ratio**	3.168
Riding capacity	4	**Side brakes type**	
Specification code	17116	**Stopping distance**	☆7.72(100)
Transmission type	AT	**Weight**	1250
Wheel alignment	2WD	**Wheelbase**	2.570
Width	1.775		

AUCTION DATA

Date: 2021-10-07, Auction: MIRIVE Osaka, Lot #: 70182

Date:	2021-10-07	Lot #:	70182
Auction name:	MIRIVE Osaka	Region:	
Make:	TOYOTA	Model:	86
Reg. year:	2014	Mileage (km):	58553
Displacement (cc):	2000	Transmission:	FAT
Color:	PEARL	Model code:	ZN6
Result:	sold	Auction grade:	4
Problem type:	No problem	Problem scale:	None
Contaminated:	No	Airbag:	OK

Date: 2021-10-09, Auction: USS HAA Kobe, Lot #: 188

Date:	2021-10-09	Lot #:	188
Auction name:	USS HAA Kobe	Region:	
Make:	TOYOTA	Model:	86

Reg. year:	2014	Mileage (km):	58557
Displacement (cc):	2000	Transmission:	FA
Color:	PEARL	Model code:	ZN6
Result:	available	Auction grade:	4.5
Problem type:	No problem	Problem scale:	None
Contaminated:	No	Airbag:	OK

Date: 2021-10-16, Auction: USS HAA Kobe, Lot #: 36111

Date:	2021-10-16	Lot #:	36111
Auction name:	USS HAA Kobe	Region:	
Make:	TOYOTA	Model:	86
Reg. year:	2014	Mileage (km):	58557
Displacement (cc):	2000	Transmission:	FA
Color:	PEARL	Model code:	ZN6
Result:	available	Auction grade:	4.5
Problem type:	No problem	Problem scale:	None
Contaminated:	No	Airbag:	OK

Date: 2021-10-23, Auction: USS HAA Kobe, Lot #: 36105

Date:	2021-10-23	Lot #:	36105
Auction name:	USS HAA Kobe	Region:	
Make:	TOYOTA	Model:	86
Reg. year:	2014	Mileage (km):	58557
Displacement (cc):	2000	Transmission:	FA
Color:	PEARL	Model code:	ZN6
Result:	available	Auction grade:	4.5
Problem type:	No problem	Problem scale:	None
Contaminated:	No	Airbag:	OK

Date: 2021-10-30, Auction: USS HAA Kobe, Lot #: 36103

Date:	2021-10-30	Lot #:	36103

Auction name:	USS HAA Kobe	Region:	
Make:	TOYOTA	Model:	86
Reg. year:	2014	Mileage (km):	58557
Displacement (cc):	2000	Transmission:	FA
Color:	PEARL	Model code:	ZN6
Result:	available	Auction grade:	4.5
Problem type:	No problem	Problem scale:	None
Contaminated:	No	Airbag:	OK

Date: 2021-11-06, Auction: USS HAA Kobe, Lot #: 36049

Date:	2021-11-06	Lot #:	36049
Auction name:	USS HAA Kobe	Region:	
Make:	TOYOTA	Model:	86
Reg. year:	2014	Mileage (km):	58557
Displacement (cc):	2000	Transmission:	FA
Color:	PEARL	Model code:	ZN6
Result:	available	Auction grade:	4.5
Problem type:	No problem	Problem scale:	None
Contaminated:	No	Airbag:	OK

Date: 2026-10-10, Auction: USS HAA Kobe, Lot #: 37811

Date:	2026-10-10	Lot #:	37811
Auction name:	USS HAA Kobe	Region:	
Make:	TOYOTA	Model:	86
Reg. year:	2014	Mileage (km):	116250
Displacement (cc):	2000	Transmission:	FA
Color:	PEARL	Model code:	ZN6
Result:	available	Auction grade:	4
Problem type:	No problem	Problem scale:	None
Contaminated:	No	Airbag:	OK

PHOTOS AND AUCTION SHEETS

MIRIVE 出品票

[1800]
70182
大阪

初度登録	車名	ドア	グレード	駆動	評価点
H26 2 年 月	86	2	GTリミテッド	2WD・4WD	4

西暦	車歴	型式	排気量	保証書	定員
2014 年	未記入は自由使用	DBA - ZN6	2,000 cc	(有)・無	4 名

走行	車検	色(Col.No)	燃料	外装	内装
58553 (km)	5 年 2 月	パール 37J 色替	(G)・D・電気 (その他)	C	B

シフト	エアコン	リサイクル預託金	純正装備品								
FAT	AAC	10,180 円	(PS)	(PW)	AW	(エアB)	(ABS)	革	SR	(ナビ)	(DTV)

<注意事項>	名変期限	<セールスポイント>
取保 地図SD BCAS後送	月 日	○純正SDナビ フルセグTV バックカメラ
	転入車	○パドルシフト
	ディーラー・並行	○シートヒーター
アルミ	左H・右H	

< 検査員記入欄 >

Fガラス (キズ・飛石・ヒビ・リペア跡・X要)
内装 (キズ・スレ・汚れ・シミ・コゲ・穴・キレ・破れ)
オーディオ (無し・穴) / タイヤ (スタッドレス)

ダッシュうき有 ドアモールハゲ
外装Pハゲ有 下廻りA

スマートキー車内

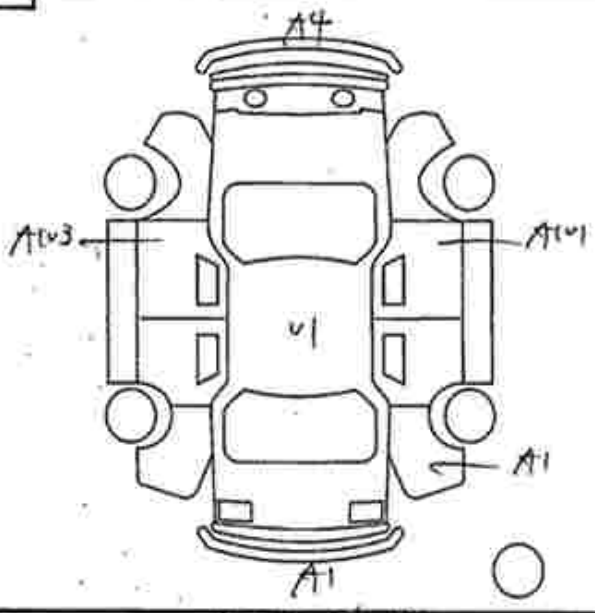

キーロック

ホイルCPキズ・ワレ/ドアミラーキズ・ワレ
小キズ(有)・小U(有)・補修有

後送品	取説	ナビ取説	ロム/SD	B-CAS	リモコン	登録番号	車台番号
	ナンバー	スペアキー	キーレス	スマートキー		徳島 330 せ 8956	040125


89-56


89-56






沖縄 330
と 89-56





HAAファーストコーナー

188	車歴（自家用以外は記入）	排気量 2000	型式 DBA-ZN6		評価点 45
	初度登録年月 26/2月	車名 86	5年7月 2	グレード GTリミテッド	2WD 4WD 内装 B

車検 5年2月	シフト FAT	純正品 SR 純AW PS RW	
走行 58.557 Km マイル	冷房 AAC		
外色 元色 パール 色替 カラー No. 37J	新車保証手帳（保証書付） 有・無	セールスポイント ハーフレザー・シートヒーター スマートキー・Pスタート パドルシフト、HID 純正フルセグナビ、Bカメラ	
燃料 ガソリン・軽油（ ） 内装色			
輸入車用 年式 輸入区分 ハンドル ディーラー・並行 左・右	名義変更期限 月 日		
リサイクル預託金 10,180円	乗車定員 4人	登録No. 徳島 330 せ 8956	
		車台No. 040125	
		シリアルNo.	

◎注意事項（修復・不具合箇所および状態等）

◎検査員報告（USS使用欄）

小キズ 小ワ
左右FトリモールPパテ
Dシートフラスレ

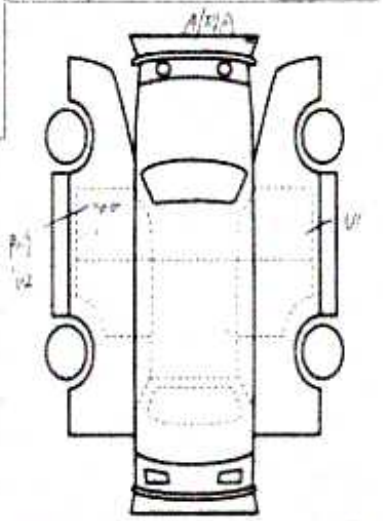

[荷台内寸]約 × × (cm)

長さ cm 幅 cm 高さ cm ←（車検証上の寸法） スペア

※必ず油性ボールペンをご使用下さい。水性ボールペンは使用できません。

←純正品に限り該当に○をつけて下さい。







KOBE74.5コーナー

36111	車歴（自家用以外は記入）	排気量 2000	型式 DBA-ZN6		評価点 4.5
	初度登録年月 26/2月	車名 86	形状・ドア 2	グレード GTリミテッド	2WD・4WD
					内装 B

車検 5年2月	シフト FAT	純正品 SR 純A/W PS RW	
走行 58,557 Km マイル	冷房 AAC	カウ イ ナビ エアB	
外色 元色 色彩 1ペール →	カラー No. 37J	セールスポイント ハ・フレザー・シートヒーター スマートキー・Pスタート パドルシフト・HID 純正フルセグナビ・Bカメラ	
燃料 ガソリン・軽油・( )	内装色		
輸入車用 年式	輸入区分 ハンドル ディーラー・並行 左・右	名義変更期限 月 日	
リサイクル預託金 10,180円	乗車定員 4人	登録No. 徳島 330 セ 8956	
		車台No. 040125	
		シリアル No.	

◎注意事項（事故・不具合箇所および状態等）

◎検査員報告（USS使用欄）

小キズ・小ワ
左右ドアモール内ケ
Dシート ブラスレ

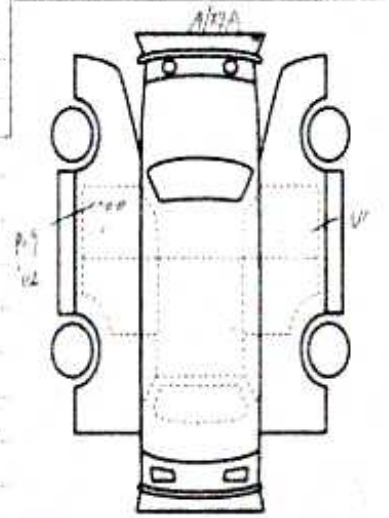

[荷台内寸]約 × × (cm)

長さ cm 幅 cm 高さ cm ←（車検証上の寸法） スペア







KOBE74.5コーナー

36105	車歴（自家用以外は記入）	排気量 2000	型式 DBA-ZN6	評価点 4.5
	初度登録年月 26/2月	車名 86	2 グレード GTリミテッド	2WD / 4WD
				内装 B

車検 5年 2月	シフト FAT	純正品 SR / 純AW / PS / RW	
走行 58.557 Km マイル	冷房 AAC		
外色 元色 パール → 色器	カラー No. 37J	有・無	セールスポイント ハーフレザー・シートヒーター スマートキー・Pスタート パドルシフト・HID 純正フルセグナビ・Bカメラ
燃料 ガソリン・軽油・( )	内装色		
輸入車用	輸入区分 ディーラー・並行	ハンドル 左・右	名義変更期限 月 日
リサイクル預託金 10,180円	乗車定員 4人	機種番 1	登録No. 徳島 330 セ 8956
			車台No. 040125
			シリアルNo.

◎注意事項（修復・不具合箇所および状態等）

◎検査員報告（USS使用機）

小キズ 小ワ
左右ドアモール ハゲ
Dシート ブラスト

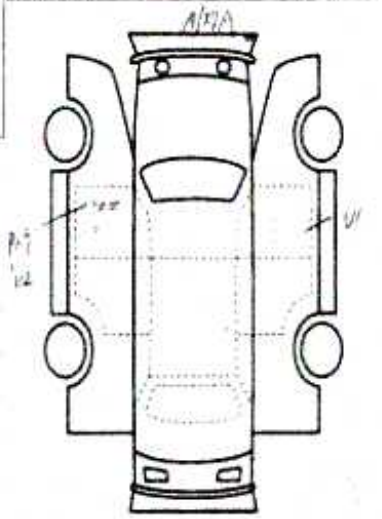

【荷台内寸】約 × × (cm)

長さ cm 幅 cm 高さ cm ←（車検証上の寸法） スペア

※必ず油性ボールペンをご使用下さい。水性ボールペンは使用できません。

←純正品に限り該当に○をつけて下さい。







KOBE74.5コーナー

36103	車歴（自家用以外は記入）	排気量 2000	型式 DBA-ZN6		評価点 45
	初度登録年月 26/2月	車名 86	駆動 2	グレード GTリミテッド	2WD 4WD
					内装 B

車検 5年 2月	シフト FAT	純正品 SR / 純AW / PS / PW	
走行 58,557 Km マイル	冷房 AAC		
外色 元色 色器 パール →	カラー No. 37J	新車登録手帳（保証書付） 有・無	セールスポイント ハーフレザー・シートヒーター スマートキー・Pスタート パドルシフト・HID 純正フルセグナビ・Bカメラ
燃料 ガソリン・軽油（ ）	内装色		
輸入車両	地式	輸入区分 ハンドル ディーラー・並行 左・右	名義変更期限 月 日
リサイクル預託金 10,180円	乗車定員 4人	機械番 1	登録No. 徳島 330 セ 8956
			車台No. 040125
			シリアルNo.

◎注意事項（車両・不具合箇所および状態等）

◎検査員報告（USS使用欄）

小キズ 小ヘコ
左右ドアモール ドアノブ
Dシート ブラスト

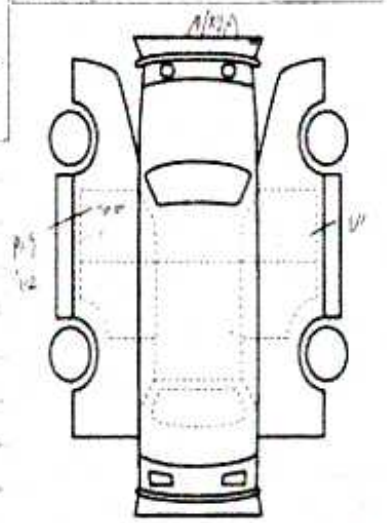

【荷台内寸】約 × × (cm)

長さ cm 幅 cm 高さ cm ←（車検証上の寸法） スペア

※必ず油性ボールペンをご使用下さい。水性ボールペンは使用できません。

←純正品に限り該当に○をつけて下さい。







KOBE74.5コーナー

36049	車種	排気量 2000	型式 DBA-ZN6	評価点 4.5
	初度登録年月 26/2月	車名 86	排ドア数 2	グレード GTリミテッド 2WD・4WD
				内装 B

車検 5年2月	シフト FAT	時計 SR / 時計 AW / PS / RW	
走行 58,557 Km マイル	冷房 AAC	記録 ガ / ナ / ナ / エアB	
外色 元色 色番 パール	カラー No. 37J	有・無	セールスポイント ハーフレザー・シートヒーター スマートキー・Pスタート パドルシフト・HID 純正フルセグナビ・Bカメラ
燃料 ガソリン・軽油・( )	内装色		
輸入車用	輸入区分 ハンドル	名義変更期限 11月末日	
	ディーラー・並行 左・右		
リサイクル 預託金 10,180円	乗車定員 4人	登録No. 徳島 330 セ 8956	
		車台No. 040125	
		シリアルNo.	

○注意事項

○検査員報告 (USS使用欄)

小キズ・小口

左右ドアモール PAT

Dシート フラスレ

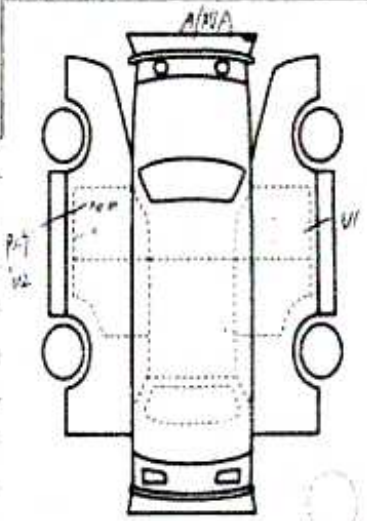

[荷台内寸]約 × × (cm)

長さ cm 幅 cm 高さ cm ←(車検証上の寸法) スペア





プライムタイムコーナー

37811	車歴（自家用以外は記入）	排気量 2000cc	型式 DBA-ZN6
初度登録年月 H26/2月	車名 スバル 86	型式・F7型 CP2	グレード GT LTD (2WD) 4WD
評価点 4	内装 B		

車検 ―― 年 ―― 月	シフト FAT	純正品	SR / 純AW / PS / PW / カワ / TV / チビ / エアB
走行 116,250 Km マイル	冷房 AAC	セールスポイント	☆ユーザー買取車☆スポイラー ☆純正OPナビ☆ETC☆Bカメラ ☆車両調行インク☆スマートキー ☆ノクインタAW(エンケイ) 1ケ価格 ☆社外エアロパーツ(F.S.R)
外色 元色 ピール 色調 カラーNo. 37J	新車登録手帳（登録番号） 有・無		
燃料 ガソリン 軽油・( ) 内装色	※登録と一緒に保管下さい		
輸入車用 年式	輸入区分 ディーラー・並行	ハンドル 左・右	登録番号 月 日
リサイクル預託金 10180 円	受車定員 人	検査量 l	登録No.
			車台No. ZN6-090125
			シリアルNo.

○注意事項（修復・不具合箇所および状態等）

○検査員報告（USS使用欄）

シートスレ キレ
ルーム内ヶ汚れ
小キズ 小凹

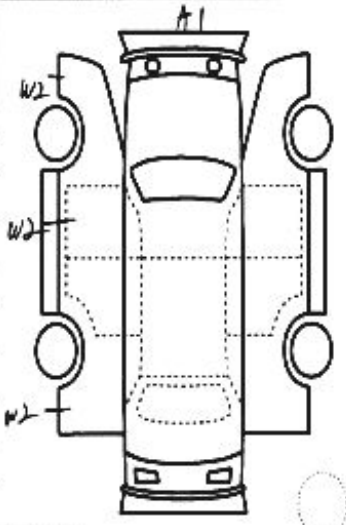

[荷台内寸] 約 × × (cm)

長さ 474 cm 幅 177 cm 高さ 130 cm ←（車検証上の寸法）

スペア

※必ず油性ボールペンをご使用下さい。水性ボールペンはご使用できません。

←純正品に縮り○をつけて下さい。

←車台番号は左詰めで車検証記載の通りご記入下さい。

GLOSSARY

[1] **Chassis number** – a unique identification number of the vehicle in Japan (same as VIN in the USA or Europe)

[2] **Title information:**
Registered – qualified for driving in Japan
Deregistered Temporarily – not qualified for driving in Japan, usually a temporary title during the ownership change
Deregistered Completely – not qualified for driving in Japan, the vehicle is determined to be scrapped
Deregistered to Export – not qualified for driving in Japan , the vehicle is determined to be exported

[3] **Determining the overall collision safety performance evaluation** – For the driver's seat, the results of the full-wrap frontal collision test, offset frontal collision test, and side collision test are added together and evaluated to 6 different levels. For the Frontal passenger's seat, the results of the full-wrap frontal collision test and the side collision test (results for the driver's or the front passenger's seat are used) are added together and evaluated to 6 different levels.

Regular vehicle inspection – All vehicles in Japan must undergo regular vehicle inspections (shaken). New cars need to be tested after three years, and then vehicles must be tested every two years thereafter. A vehicle inspection (shaken) is compulsory for all vehicles with an engine size over 250cc. It ensures that all vehicles on the road are properly maintained and safe to drive. The test also checks that vehicles have not been illegally modified; if they are found to have been modified, they are not allowed on the road.

[4] **Use in the contaminated regions** – The Fukushima Daiichi nuclear disaster was a catastrophic failure at the Fukushima I Nuclear Power Plant on 11 March 2011, resulting in a meltdown of three of the plant's six nuclear reactors. As a result, some areas in the following prefectures were contaminated: Fukushima, Miyagi, Ibaraki, Tochigi.

[5] **Radioactive contamination test** – radioactive contamination inspection that was started in July 2011 as a preventive measure for exporting contaminated vehicles from Japan. The inspection is being conducted since in all sea ports of Japan under the supervision of The Japan Harbor Transportation Association (JHTA).

MLIT – Ministry of Land, Infrastructure, Transport and Tourism.

[6] **Japan New Car Assessment Program** – the Ministry of Land, Infrastructure, Transport and Tourism (MLIT) and the National Agency for Automotive Safety & Victims' Aid (NASVA) have taken measures for safety, one of which is to assess commercially available vehicles through a variety of safety performance tests and release the resulting information compiled into the "New Car Assessment Program". The objective of Japan New Car Assessment Program is to increase the use of safe automobiles by providing an environment in which users can easily select such vehicles. This also promotes the development of safer vehicles by automobile manufacturers. Neck injury protection for rear-end collision performance test , rear seat passenger's protection for frontal collision performance test, rear passenger's seat belt usability evaluation test and seat belt reminder for passengers evaluation test are started in FY2009.

[7] **Braking Performance Tests** – Braking performance is determined by the shortness of the distance in which a vehicle can stop and the stability of the vehicle at the time of braking. This test is performed under wet and dry road conditions for a vehicle which has both a driver and a front passenger. The distance it takes for the vehicle to stop and the stability of the vehicle at the time of braking is evaluated for when the vehicle is stopped abruptly while traveling at a speed of 100km/h. The stopping distance and vehicle speed have been measured by using GPS since FY2009.

CAR VX, LTD DEPENDS ON ITS SOURCES FOR THE ACCURACY AND RELIABILITY OF ITS INFORMATION.

THEREFORE, NO RESPONSIBILITY IS ASSUMED BY CAR VX, LTD OR ITS AGENTS FOR ERRORS OR OMISSIONS IN THIS REPORT. CAR VX, LTD FURTHER EXPRESSLY DISCLAIMS ALL WARRANTIES, EXPRESSED OR IMPLIED, INCLUDING ANY IMPLIED WARRANTIES OF MERCHANTABILITY OR FITNESS FOR A PARTICULAR PURPOSE.

© 2014-2026 Car VX Limited. All rights reserved.